Produktdatenblatt

J.PRÖPSTER GmbH
Fabrik für Blitzschutz- und Erdungsmaterial

Art.-Nr.: **662 040**

Bezeichnung: Spannschloss, V2A
mit HVC-50 Leitungshalter, V2A

Leistungstext: Spannschloss zur Befestigung an Rohren, mit Leitungshalter für die J. Pröpster HVC-50 Leitung.
Ausführung ohne Spannband (für Bandbreite 22 mm)

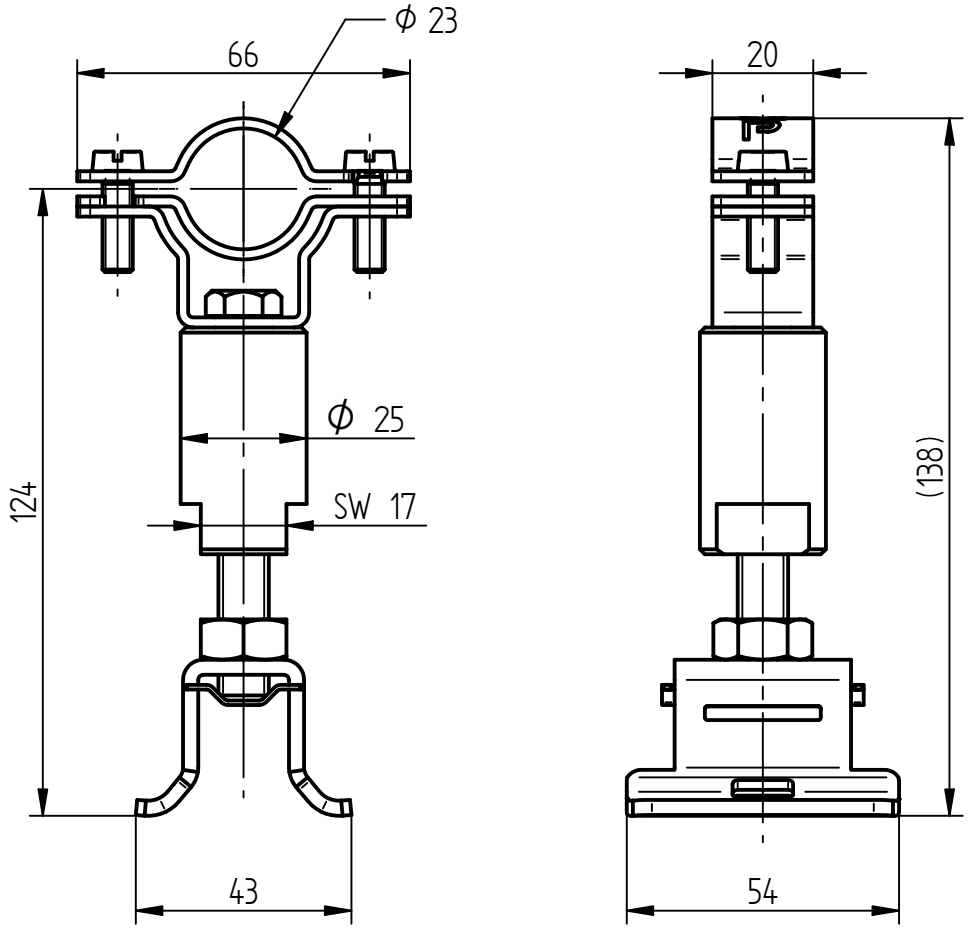

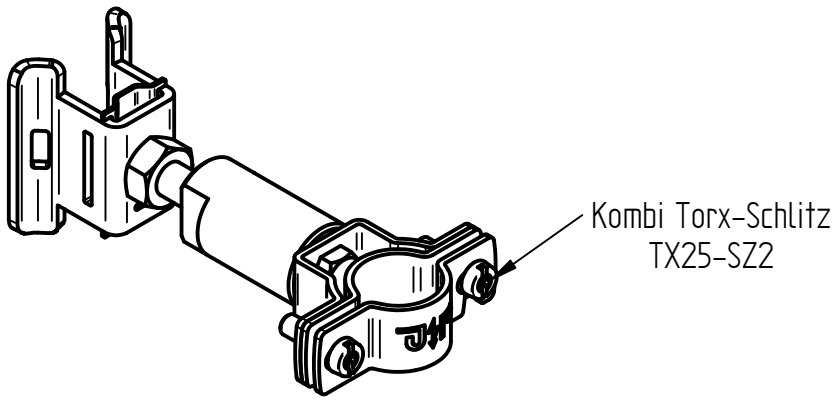

Werkstoff Bandschelle	Edelstahl V2A
Werkstoff Stütze	Aluminium
Werkstoff Leitungshalter	Edelstahl V2A
Passung Leitungshalter	Ø 23 mm
Leitungshöhe	102,5 mm
Gewicht	318 g
Normenbezug	DIN EN 62561-4
Verpackungseinheit	20 Stück

J. Pröpster GmbH | Fabrik für Blitzschutz- und Erdungsmaterial | Regensburger Str. 116 | 92318 Neumarkt/OPf.
Tel.: +49 (0) 9181 25 90-0 | Fax: +49 (0) 9181 25 90-10 | Web: www.proepster.de | E-Mail: info@proepster.de

Änderungen in Form und Technik, bei Maßen, Gewichten und Werkstoffen behalten wir uns vor. Die Abbildungen sind unverbindlich.