Produktdatenblatt

J.PRÖPSTER GmbH
Fabrik für Blitzschutz- und Erdungsmaterial

Art.-Nr.: **207 000**

Bezeichnung: Erdungsklemme
für einen zweiten Erdungsanschluss

Leistungstext: Erdungsklemme zum Anschluss eines zusätzlichen Schutzleiters bis 35 mm².

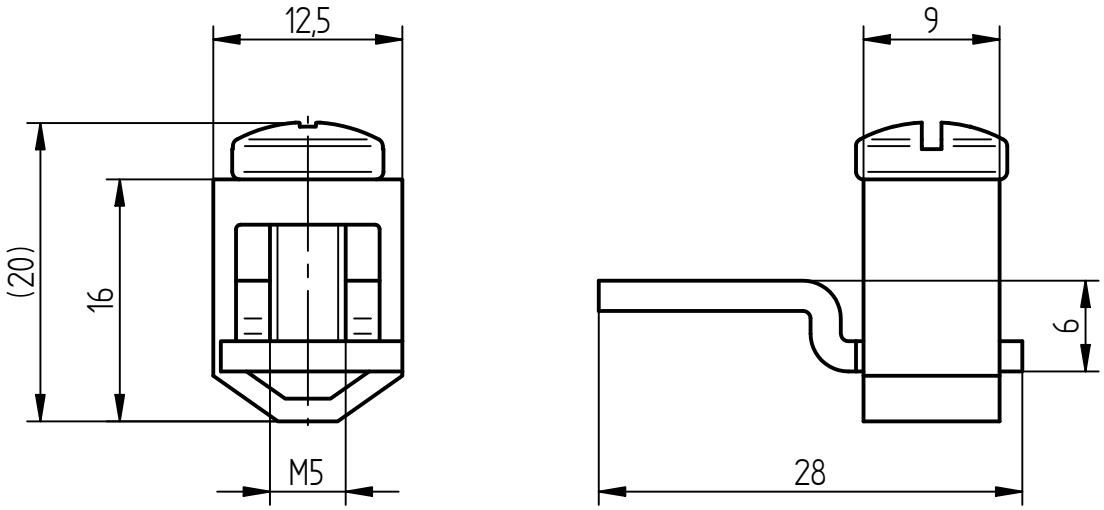

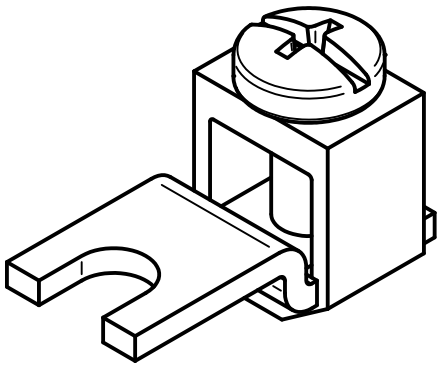

Werkstoff Anschlusslasche	Kupfer
Werkstoff Anschlussklemme	Messing verzinnt
Gewicht	15 g
Verpackungseinheit	1 Stück

J. Pröpster GmbH | Fabrik für Blitzschutz- und Erdungsmaterial | Regensburger Str. 116 | 92318 Neumarkt/OPf.
Tel.: +49 (0) 9181 25 90-0 | Fax: +49 (0) 9181 25 90-10 | Web: www.proepster.de | E-Mail: info@proepster.de

Änderungen in Form und Technik, bei Maßen, Gewichten und Werkstoffen behalten wir uns vor. Die Abbildungen sind unverbindlich.