Produktdatenblatt

J.PRÖPSTER GmbH
Fabrik für Blitzschutz- und Erdungsmaterial

Art.-Nr.: **113 290**

Bezeichnung: Erdungsgarnitur JP-EG II, Länge 500 mm
NYY-O 95 mm², Festpunkt, Anschlusslasche

Leistungstext: Erdungsgarnitur nach DIN EN 62561-1 zum Anschluss der Bewehrung.

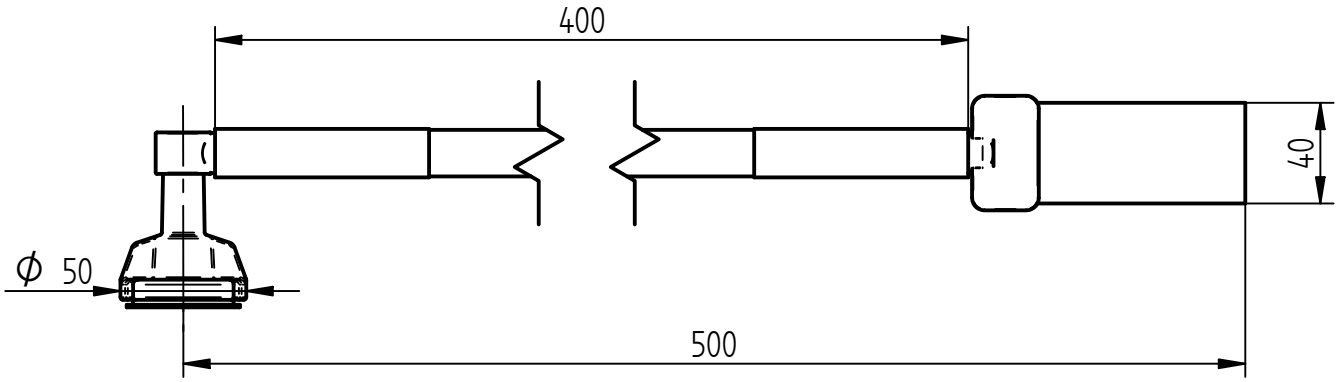

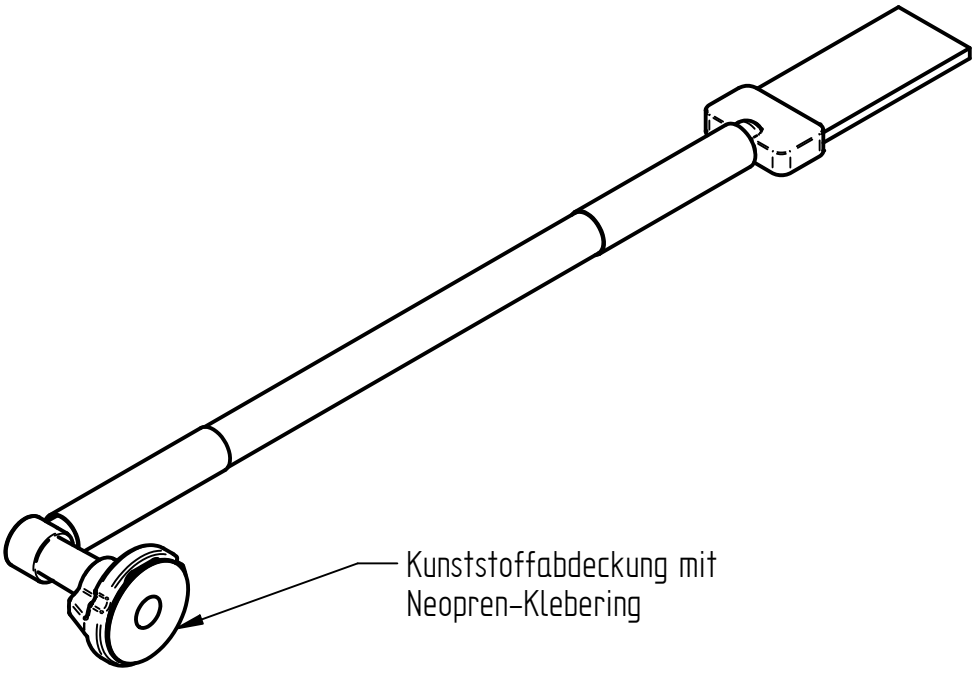

Ausführung	JP-Variante II für Kurzschlussströme > 25 kA, 16 2/3 Hz
Leitung	Kupferkabel NYY-O
Querschnitt Leitung	95 mm²
Abmessungen Anschlusslasche (Länge x Breite x Stärke)	100 x 40 x 5 mm
Werkstoff Anschlusslasche	St/blank
Gesamtlänge	500 mm
Kabellänge	400 mm
Werkstoff Erdungsfestpunkt	Kupferlegierung
Durchmesser Erdungsfestpunkt	50 mm
Anschluss Erdungsfestpunkt	Innengewinde M16
Schrumpfschlauch	beidseitig
Verbindung der Anschlüsse	exothermes Schweißverfahren, Thermoweld
Zulassung	Eisenbahn Bundesamt, Zeichnungsnr. 3 Ebs 15.03.19 Bl. 13
Gewicht	0,92 kg
Normenbezug	DIN EN 62561-1
Verpackungseinheit	1 Stück

J. Pröpster GmbH | Fabrik für Blitzschutz- und Erdungsmaterial | Regensburger Str. 116 | 92318 Neumarkt/OPf.
Tel.: +49 (0) 9181 25 90-0 | Fax: +49 (0) 9181 25 90-10 | Web: www.proepster.de | Email: info@proepster.de

Änderungen in Form und Technik, bei Maßen, Gewichten und Werkstoffen behalten wir uns vor. Die Abbildungen sind unverbindlich.