Produktdatenblatt

J.PRÖPSTER GmbH
Fabrik für Blitzschutz- und Erdungsmaterial

Art.-Nr.: **111 237**

Bezeichnung: Rohrschelle Cu, mit Sicke Ø 8 mm
für Rohr Ø 120 mm

Leistungstext: Rohrschelle nach DIN EN 62561-4 mit Sicke zur Verlegung der Leitung hinter dem Regenfallrohr. Kein zusätzlicher Halter an der Wand nötig!
Schnelle und saubere Verlegeart ohne zu bohren.

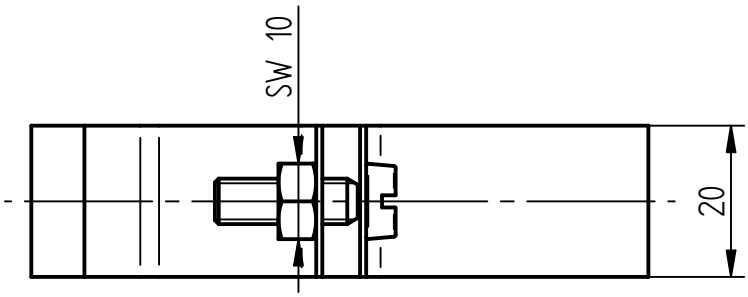

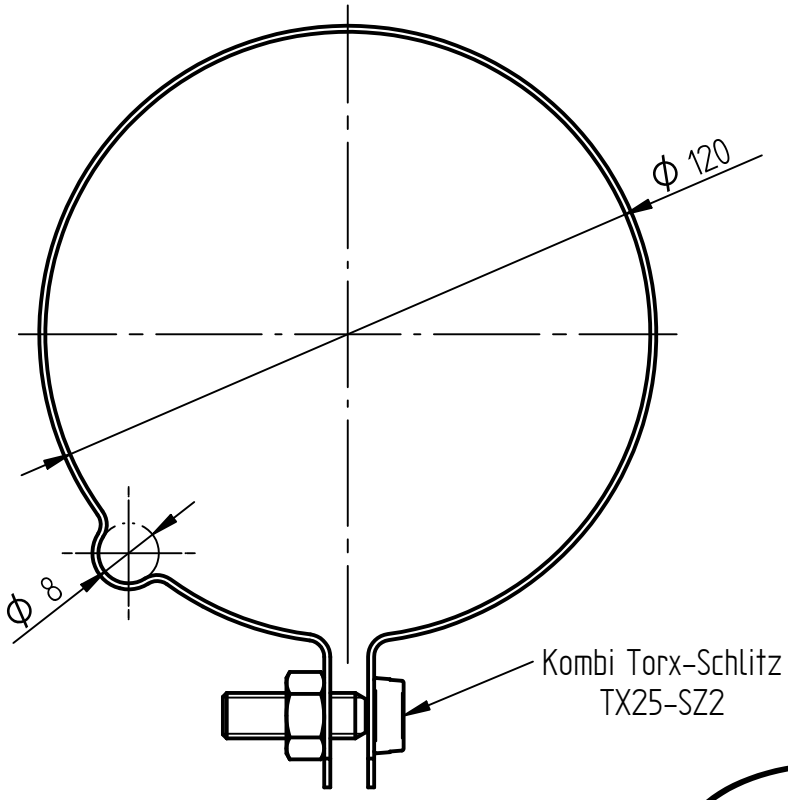

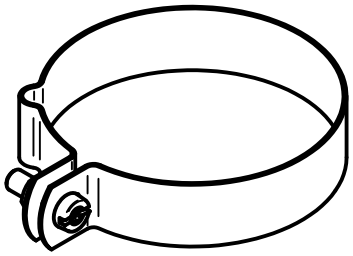

Werkstoff	Kupfer
Passung	Ø 8 mm
Rohrdurchmesser	Ø 120 mm
Ausführung	Zylinderkopfschraube M6 mit Mutter, Edelstahl V2A/verkupfert
Gewicht	64 g
Normenbezug	DIN EN 62561-4
Verpackungseinheit	25 Stück

J. Pröpster GmbH | Fabrik für Blitzschutz- und Erdungsmaterial | Regensburger Str. 116 | 92318 Neumarkt/OPf.
Tel.: +49 (0) 9181 25 90-0 | Fax: +49 (0) 9181 25 90-10 | Web: www.proepster.de | E-Mail: info@proepster.de

Änderungen in Form und Technik, bei Maßen, Gewichten und Werkstoffen behalten wir uns vor. Die Abbildungen sind unverbindlich.