Produktdatenblatt

J.PRÖPSTER GmbH
Fabrik für Blitzschutz- und Erdungsmaterial

Art.-Nr.: **111 205**

Bezeichnung: Regenrohrschelle Cu, Ø 100 mm
mit Anschlussbohrung Ø 10,5 mm

Leistungstext: Regenrohrschelle nach DIN EN 62561-1.

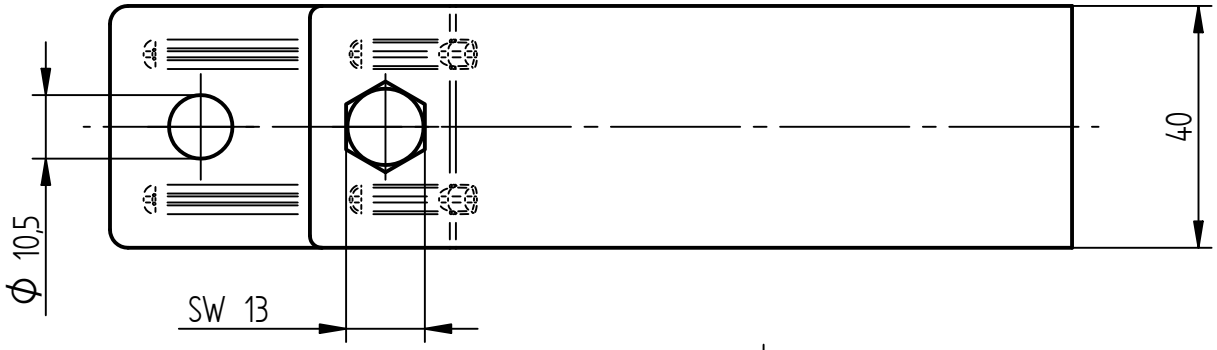

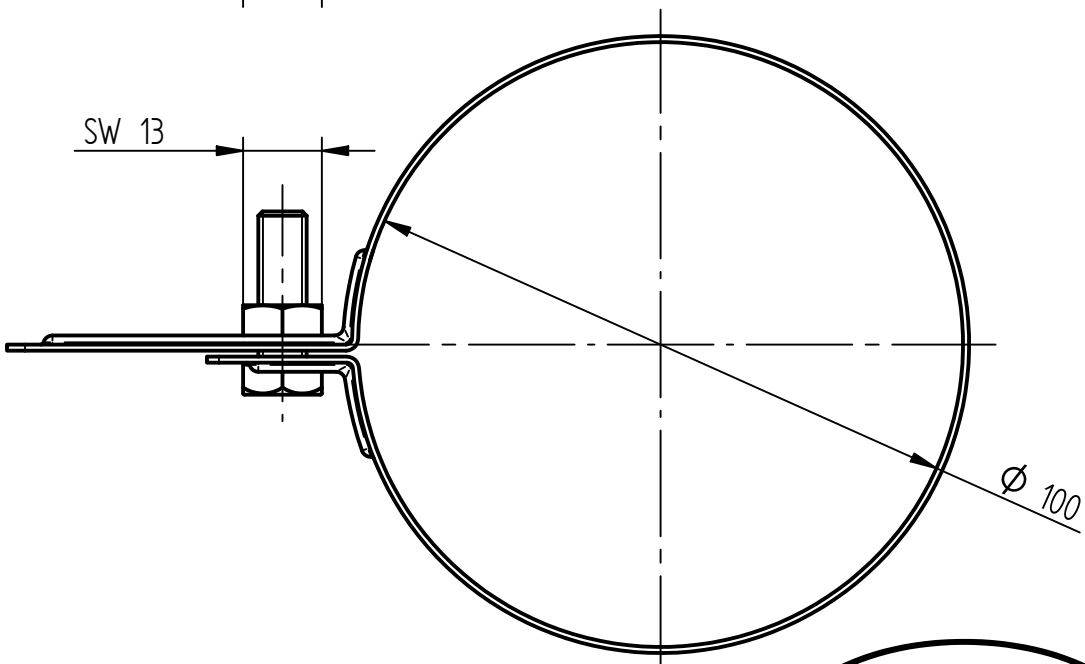

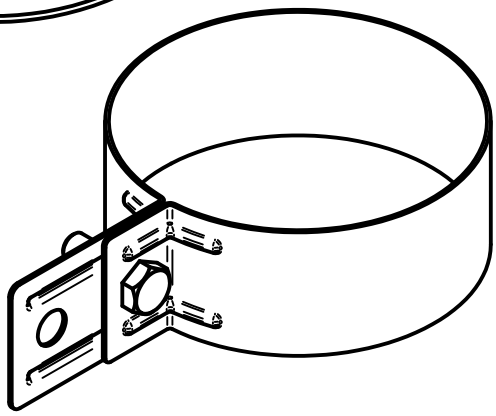

Werkstoff	Kupfer
Passung	Ø 100 mm
Anschlussbohrung	Ø 10,5 mm
Schraube	Sechskantschraube M8 mit Mutter, Edelstahl V2A/verkupfert
Gewicht	159 g
Normenbezug	DIN EN 62561-1
Verpackungseinheit	25 Stück

J. Pröpster GmbH | Fabrik für Blitzschutz- und Erdungsmaterial | Regensburger Str. 116 | 92318 Neumarkt/OPf.
Tel.: +49 (0) 9181 25 90-0 | Fax: +49 (0) 9181 25 90-10 | Web: www.proepster.de | Email: info@proepster.de

Änderungen in Form und Technik, bei Maßen, Gewichten und Werkstoffen behalten wir uns vor. Die Abbildungen sind unverbindlich.