Produktdatenblatt

J.PRÖPSTER GmbH
Fabrik für Blitzschutz- und Erdungsmaterial

Art.-Nr.: **110 253**

Bezeichnung: Universal-Rohrschelle Cu, Ø 8 mm
für Rohrdurchmesser Ø 60-150 mm

Leistungstext: Univeral-Rohrschelle nach DIN EN 62561-4 mit Führungsprägung zur Verlegung der Leitung am Regenfallrohr. Kein zusätzlicher Halter an der Wand nötig! Schnelle und saubere Verlegeart ohne zu bohren.

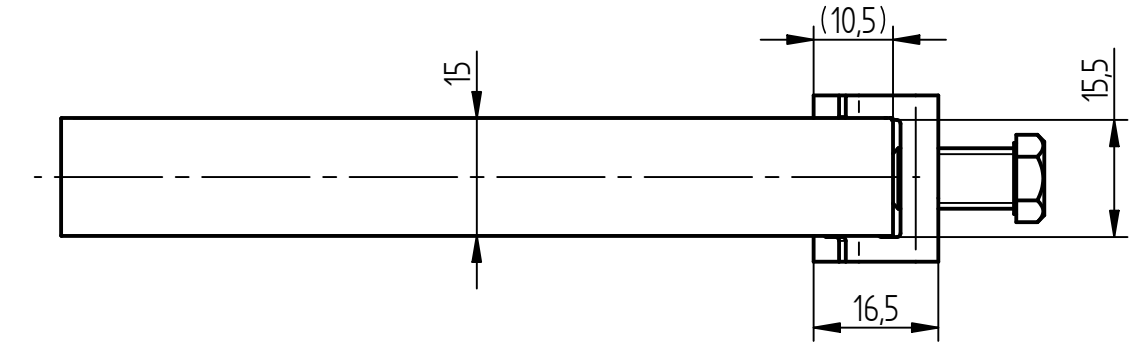

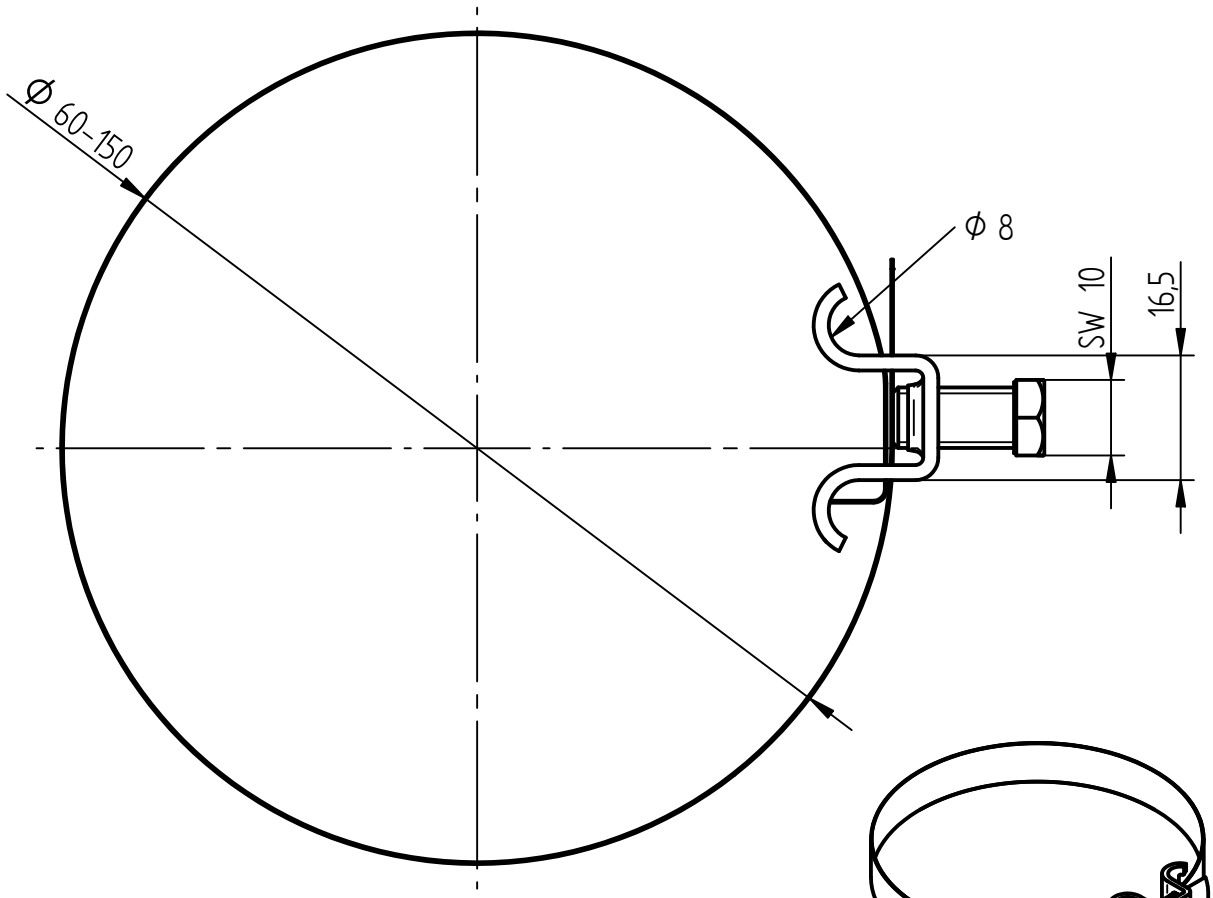

Werkstoff	Kupfer
Passung	Ø 8 mm
Rohrdurchmesser	Ø 60-150 mm
Schraube	Sechskantschraube M8 (SW 10), Edelstahl V2A/verkupfert
Gewicht	50 g
Normenbezug	DIN EN 62561-4
Verpackungseinheit	50 Stück

J. Pröpster GmbH | Fabrik für Blitzschutz- und Erdungsmaterial | Regensburger Str. 116 | 92318 Neumarkt/OPf.
Tel.: +49 (0) 9181 25 90-0 | Fax: +49 (0) 9181 25 90-10 | Web: www.proepster.de | E-Mail: info@proepster.de

Änderungen in Form und Technik, bei Maßen, Gewichten und Werkstoffen behalten wir uns vor. Die Abbildungen sind unverbindlich.