Produktdatenblatt

J.PRÖPSTER GmbH
Fabrik für Blitzschutz- und Erdungsmaterial

Art.-Nr.: **110 249**

Bezeichnung: Universal-Rohrschellenbügel, V2A, Ø 8mm
ohne Spannband

Leistungstext: Universal-Rohrschellenbügel mit Führungsprägung.

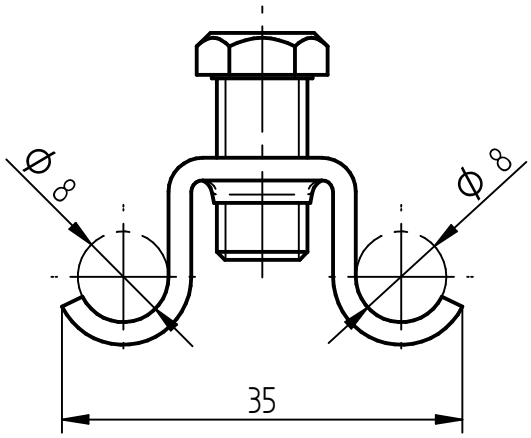

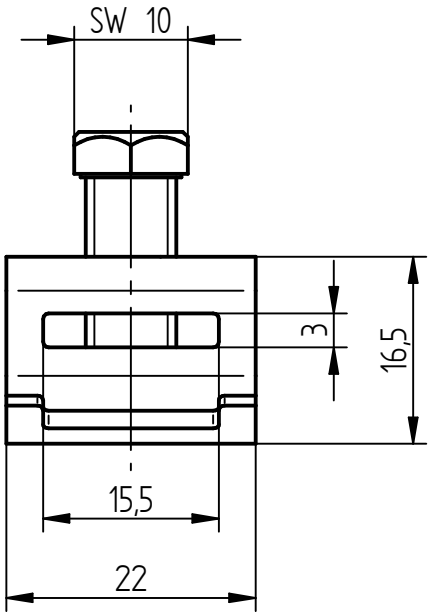

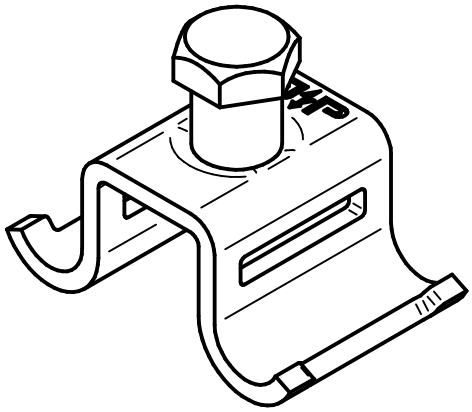

Werkstoff	Edelstahl V2A
Passung	Ø 8 mm
Schraube	Sechskantschraube M8 (SW10), Edelstahl V2A
Passendes Spannband (Best.-Nr.)	15x0,4 mm / Edelstahl V2A (110 248)
Gewicht	23,5 g
Normenbezug	DIN EN 62561-4
Verpackungseinheit	200 Stück

J. Pröpster GmbH | Fabrik für Blitzschutz- und Erdungsmaterial | Regensburger Str. 116 | 92318 Neumarkt/OPf.
Tel.: +49 (0) 9181 25 90-0 | Fax: +49 (0) 9181 25 90-10 | Web: www.proepster.de | Email: info@proepster.de

Änderungen in Form und Technik, bei Maßen, Gewichten und Werkstoffen behalten wir uns vor. Die Abbildungen sind unverbindlich.